PRESSOSTATI REGOLABILI IP65 SERIE PF243L

Tensione Massima:	48 Volt
Intensità di corrente:	0,5 A Resistivi
Certificazione:	CE
Contatti elettrici:	SPST-NO (Normalmente Aperto) SPST-NC (Normalmente Chiuso)
Connessione elettrica:	Faston 6,3x0,8
Materiali standard	Corpo Acciao Zincato Membrana HNBR Portacontatti Nylon 6/6 Contatti elettrici Argentati
Protezione elettrica:	IP65 con Cappuccio CP65L
Vita Meccanica:	10^6 cicli (Membrana)
Regolazione:	Vite interna
Montaggio:	Corpo esagonale Ch24

PF243L

CP65L

Rev.04/2018

SIGLA di ORDINAZIONE

PF243L | 10 | BR | V | C | 14 | T5D

TIPO
Pressostato Faston Chiave 24

CAMPO di REGOLAZIONE
1 - 2 - 10 - 20 - 50 - 300

MATERIALE CORPO
ZP - BR - SS3 - SS6

MATERIALE MEMBRANA
HN - NB - V - S - E - SS

CONTATTO ELETTRICO
O - C

ATTACCO al PROCESSO
18 - 14 - 10K - 18C - 14C

ESECUZIONI SPECIALI
T - TD - G - SG - ST** - SW

SPIEGAZIONE SIGLA

TIPO
PF243L Pressostato Regolabile Connessione Faston IP65

RANGE
1 0,1 ÷ 1 bar
2 0,2 ÷ 2 bar
10 1,5 ÷ 10 bar
20 9 ÷ 20 bar
50 15 ÷ 50 bar
300 40 ÷ 300 bar

MATERIALE CORPO
ZP Acciao Zincato (standard)
BR Ottone Press. Max 80 bar (Solo range 1, 2, 10 bar)
SS3 Acciaio Inox AISI 303
SS6 Acciaio Inox AISI 316

MATERIALE MEMBRANA/GUARNIZIONE - TEMPERATURE
HN HNBR -20 ... +120 °C (standard)
NB NBR -20 ... +90 °C
V FKM -25 ... +120 °C
S Silicone -40 ... +140 °C
E EPDM -20 ... + 120 °C
SS Acc. Inox -30 ... +140 °C (P. Max 80 bar)

CONTATTO ELETTRICO
O SPST Normalmente Aperto
C SPST Normalmente Chiuso

ATTACCO AL PROCESSO Quota A
18 1/8 Gas Conico L1=10 mm
14 1/4 Gas Conico L1=12 mm
10K M10 x 1 Conico L1=10 mm
18C 1/8 Gas Cilindrico L1=10 mm
14C 1/4 Gas Cilindrico L1=12 mm

ESECUZIONI SPECIALI
T Taratura in Salita settata in fabbrica al valore indicato
TD Taratura in Discesa settata in fabbrica al valore indicato
G Contatti Dorati per microcorrenti
SG Sgrassaggio per utilizzo con ossigeno
ST** Filettature speciali su richiesta (NPT, SAE, Metrico ecc...)
SW Cablaggi speciali (Automotive, Connettori volanti/integrati ecc...)

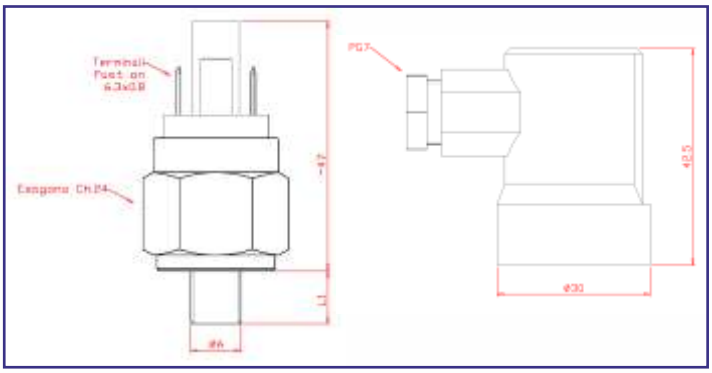

Modello	Campo di regolazione (bar rel.)	Pressione massima statica supportabile	Differenziale fisso @ 25°C (bar)	Tolleranza di intervento @ 25°C (bar)	Esecuzione
PF243L					
1	0,1 ÷ 1	350 bar	0,08	±0,08	Membrana
2	0,2 ÷ 2	350 bar	0,13	±0,15	Membrana
10	1,5 ÷ 10	350 bar	0,20	± 0,5	Membrana
20	9 ÷ 20	350 bar	0,35	± 1	Membrana
50	15 ÷ 50	350 bar	1,5	± 2	Membrana
300	40 ÷ 300	600 bar	15	± 15	Pistone

COMER srl Via G. Rivani, 33 40138 Bologna Italy tel. 051/533007 fax. 051/6010482
Web: www.comer-italia.com Mail: comer@comer-italia.com